Vision & Control GmbH
Phone: +49 36 81 / 79 74 11
www.vision-control.com

Zubehör für Vision Systeme - GigE-Kabel, CAT.6, SK, 3m

Kurzbeschreibung: RJ45/RJ45, 1 x verschraubbar, schleppkettenfähig, für GigE-Vision Kameras

Bestellnummer: 4-44-182

Eigenschaften

- Ethernetkabel für GigE-Vision-Kameras
- für Schleppkettenanwendungen geeignet
- 4-paarig verseilt für 10/100/1000Mbit/s Industrial Ethernet
- HF-Eigenschaften Cat.6 nach IEC 61156-6
- 1 x RJ45 click-lock Stecker, umspritzt
- 1 x RJ45 click-lock Stecker, horizontal verschraubbar, umspritzt

Vision & Control GmbH
Phone: +49 36 81 / 79 74 11
www.vision-control.com

Technische Daten

Kabeltyp	GigE Patchkabel, CAT.6 schleppkettenfähig
Anschluss A	RJ45 mit Schraubverriegelung horizantal
Anschluss B	RJ45 Standard
Kabel	
Kabellänge	3 m
Kabeldurchmesser	7,8 mm
Kabelaufbau	4 x 2 x AWG26/19
Material Mantel	PUR, halogenfrei
Umgebungstemperatur	fest verlegt: -40 °C ... +80 °C flexibel: -30 °C ... +70 °C
Schleppkettentauglich	ja
Biegeradius	fest verlegt: 31,2 mm (4 x Ø) flexibel: 58,5 mm (7,5 x Ø)
Biegezyklen	min. 1 Million Zyklen
Robotertauglich	nein

Zeichnungen

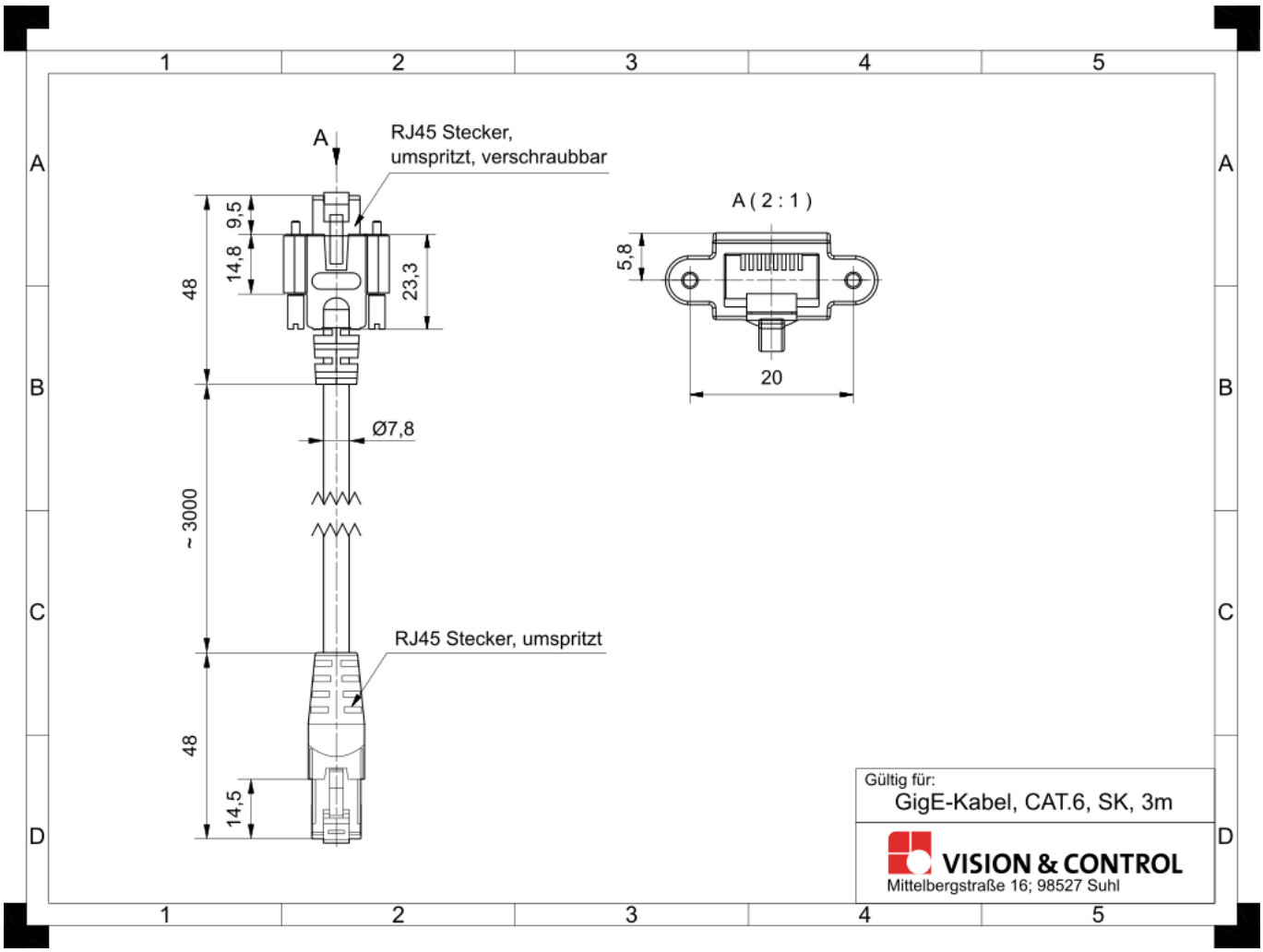

Maßzeichnung in mm