Vision & Control GmbH
Phone: +49 36 81 / 79 74 11
www.vision-control.com

Smart Camera - pictor M58M-ETH-CLR

Kurzbeschreibung: Smart Camera, Eth., 1/3" CCD, 1024x768, Mono, 16fps, TI-400MHz, Klarglasfil.

Bestellnummer: 4-20-324

EAN: 4251692612040

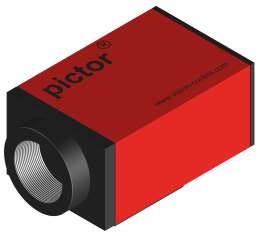

Eigenschaften

- Smart Camera für industrielle Bildverarbeitung
- erhältlich mit Monochrom- oder Farbsonsor
- kompaktere Bauform als vergleichbare pictor® M Geräte
- kostengünstige Alternative zu Geräten mit SVGA-Ausgang
- durchgehendes Funktions- und Bedienkonzept, Funktionsumfang kompatibel zu den vicosys® BV-Systemen
- umfangreiches Optik- und Beleuchtungszubehör

Vision & Control GmbH
Phone: +49 36 81 / 79 74 11
www.vision-control.com

Technische Daten

Sensordaten	
Sensorname	Sony ICX204AL
Chroma	Monochrom - Klarglasfilter
Sensorformat	1/3"
Sensordiagonale	5,95 mm
Sensor Technologie	Progressive Scan CCD
Auslesetechnik	Global Shutter
Auflösung total	0,8 MPixel
Pixelanzahl	1024 x 768 Pixel
Pixelgröße	4,65 µm x 4,65 µm
Bildrate	16 fps
Belichtungszeit	46 µs ... 2 s
Leistungsdaten	
Prozessor	3200 MIPS, 400 MHz Texas Instruments TMS320C64xx
RAM	32 MB SDRAM
Flash EPROM	4 MB Flash-EPROM für Programme und Daten 3 MB für Anwender
Prozessinterface	
Kommunikationsschnittstellen	1 x Ethernet 100Mbit
Prozessschnittstelle	4 x digitaler Eingangskanal 4 x digitaler Ausgangskanal 1 x Trigger-, RS232- oder Key-Pad-Anschluss
Software	
Parametrierung	Bediensoftware vcwin
Allgemeine Daten	
Spannungsversorgung	9 V ... 30 V DC über 12-pin Hirose oder Steckernetzteil

Vision & Control GmbH
Phone: +49 36 81 / 79 74 11
www.vision-control.com

Objektivanschluss	C-Mount
Abmessungen	85 mm x 50 mm x 44 mm (ohne Stecker)
Gewicht	250 g
Schutzart (IP)	IP50
Schutzklasse	III, Sicherheitskleinspannung (SELV)
Temperatur Betrieb	0 °C ... 50 °C

Zubehör für Smart Cameras - pictor M58M-ETH-CLR

Bestellnummer	Bezeichnung	Beschreibung
Ethernet-Kabel		
4-40-203	Ethernet-Kabel, 6p, 5m	HR10A-7P-6S, Stecker mit Buchsenkontakten auf RJ45-Stecker, für pictor M/N
4-40-204	Ethernet-Kabel, 6p, 10m	HR10A-7P-6S, Stecker mit Buchsenkontakten auf RJ45-Stecker, für pictor M/N
4-40-206	Ethernet-Kabel, 6p, 20m	HR10A-7P-6S, Stecker mit Buchsenkontakten auf RJ45-Stecker, für pictor M/N
SPS-Power-Kabel		
4-40-223	SPS-Power-Kabel, 12p, 5m	HR10A-10P-12S, Stecker mit Buchsenkontakten auf offenes Kabelende, für pictor M/N
4-40-224	SPS-Power-Kabel, 12p, 10m	HR10A-10P-12S, Stecker mit Buchsenkontakten auf offenes Kabelende, für pictor M/N
4-40-225	SPS-Power-Kabel, 12p, 25m	HR10A-10P-12S, Stecker mit Buchsenkontakten auf offenes Kabelende, für pictor M/N
Steckernetzteile		
4-40-209	Steckernetzteil 24V/0,63A	HR10A-10P-12S, Stecker mit Buchsenkontakten, Länge 3m, für pictor M/N
Trigger-Kabel		
4-40-200	Trigger-Kabel, 6p, 5m	6-poliger HIROSE-Stecker mit Stiftkontakten auf offenes Kabelende, für pictor M
4-40-201	Trigger-Kabel, 6p, 10m	6-poliger HIROSE-Stecker mit Stiftkontakten auf offenes Kabelende, für pictor M
4-40-202	Trigger-Kabel, 6p, 25m	6-poliger HIROSE-Stecker mit Stiftkontakten auf offenes Kabelende, für pictor M
V24-Kabel C4 (RS232)		
4-40-181	V24-RS232-Kabel, 6p, 5m	6-poliger HIROSE-Stecker auf 9-polige D-Sub-Buchse, für pictor M16xx/M18xx und Mxx
4-40-182	V24-RS232-Kabel, 6p, 10m	6-poliger HIROSE-Stecker auf 9-polige D-Sub-Buchse, für pictor M16xx/M18xx und Mxx
4-40-183	V24-RS232-Kabel, 6p, 25m	6-poliger HIROSE-Stecker auf 9-polige D-Sub-Buchse, für pictor M16xx/M18xx und Mxx
Bediengeräte		

Vision & Control GmbH
Phone: +49 36 81 / 79 74 11
www.vision-control.com

Bestellnummer	Bezeichnung	Beschreibung
4-20-207	Key-Pad für pictor M16xx/18xx	Key-Pad inkl. Anschlusskabel, 5 m, zur Bedienung des vcwin Monitormenüs
Feldbus Gateways		
3-90-028	Gateway netTAP 50-DP-EN	Modbus TCP-Slave zu PROFIBUS-DP-Slave, für pictor und vicosys
Schaltnetzteile		
4-40-219	Netzteil 24V-40W-1.7A	für Hutschienenmontage, ohne Anschlusskabel, Typ: MDR-40-24

Zeichnungen

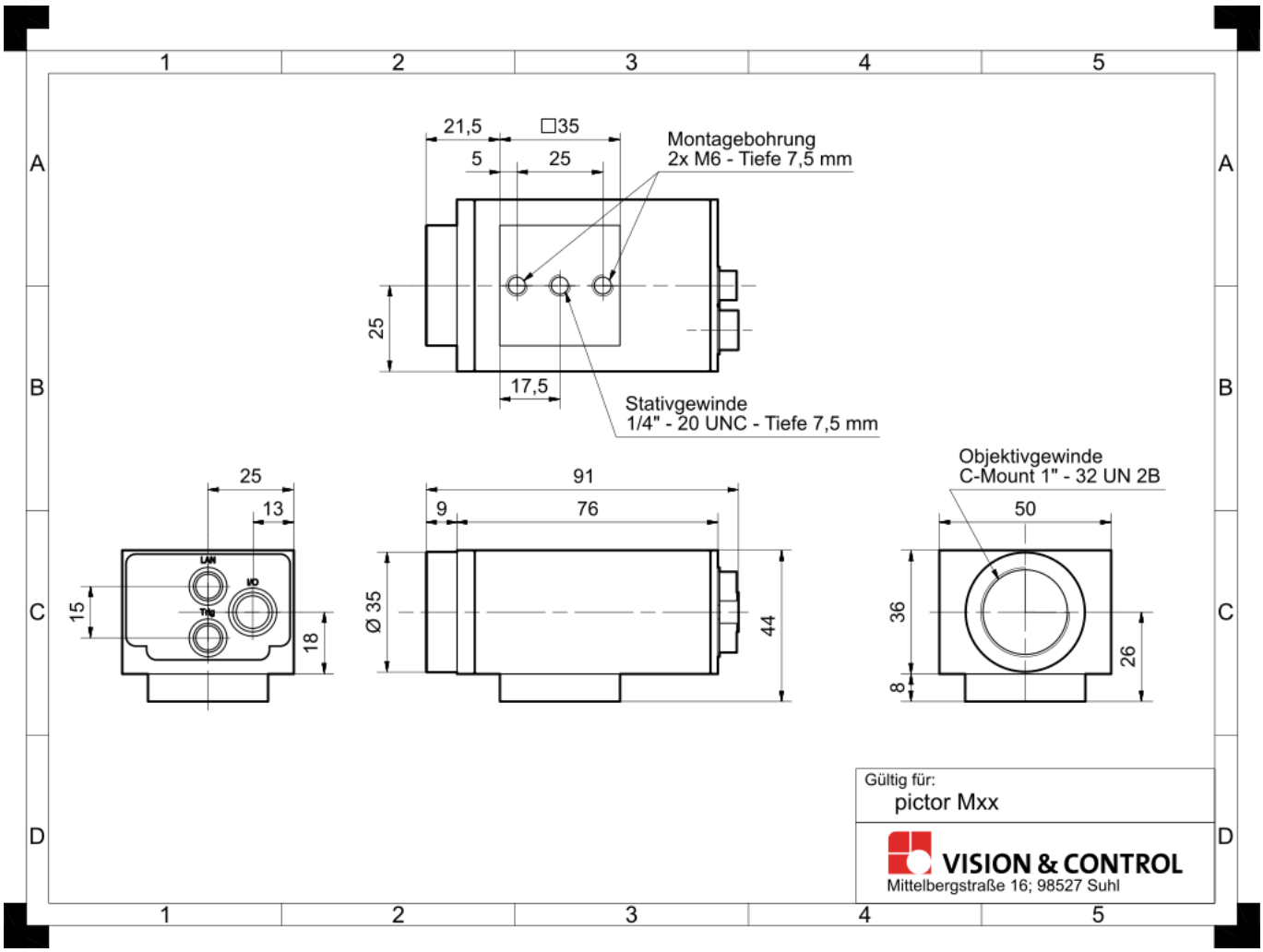

Maßzeichnung in mm

Vision & Control GmbH
Phone: +49 36 81 / 79 74 11
www.vision-control.com

Spectral Sensitivity
(excludes lens characteristics and light source characteristics)

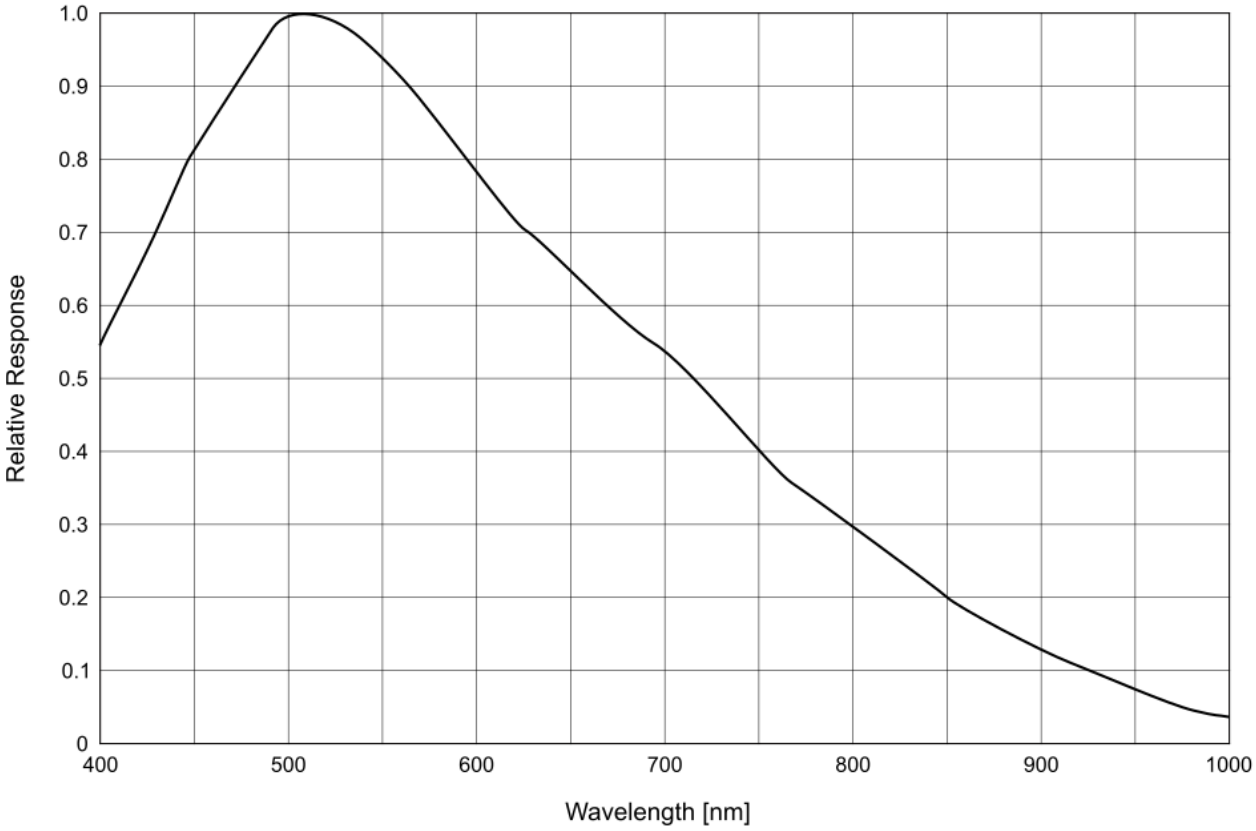

Relative Quanteneffizienz des Bildaufnehmers