Vision & Control GmbH
Phone: +49 36 81 / 79 74 11
www.vision-control.com

Farbfilter Blau - Farbfilter Blau M40,5x0,5

Kurzbeschreibung: Bandpassfilter, Bereich 350 nm - 600 nm, Filtergewinde M40,5x0,5

Bestellnummer: 2-91-288

Aktueller Hinweis: Verfügbarkeit auf Anfrage.

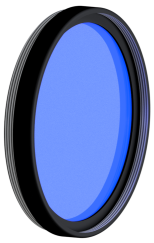

Eigenschaften

- Bandpassfilter für Wellenlängen im Bereich von 350 nm bis 600 nm
- zur Erhöhung des Bildkontrast bei Monochromkameras
- leichte Montage durch schwarz eloxierte Messingfassung

Vision & Control GmbH
Phone: +49 36 81 / 79 74 11
www.vision-control.com

Technische Daten

Filtertyp	Bandpassfilter
Gehäusematerial	Filterfassung: Messing
Optisches Material	Glas
Dicke optisches Material	2 mm
Gewicht	17 g
Montage	Einschraubfassung
Filtergewinde	M40,5 x 0,5

Vision & Control GmbH
Phone: +49 36 81 / 79 74 11
www.vision-control.com

Zeichnungen

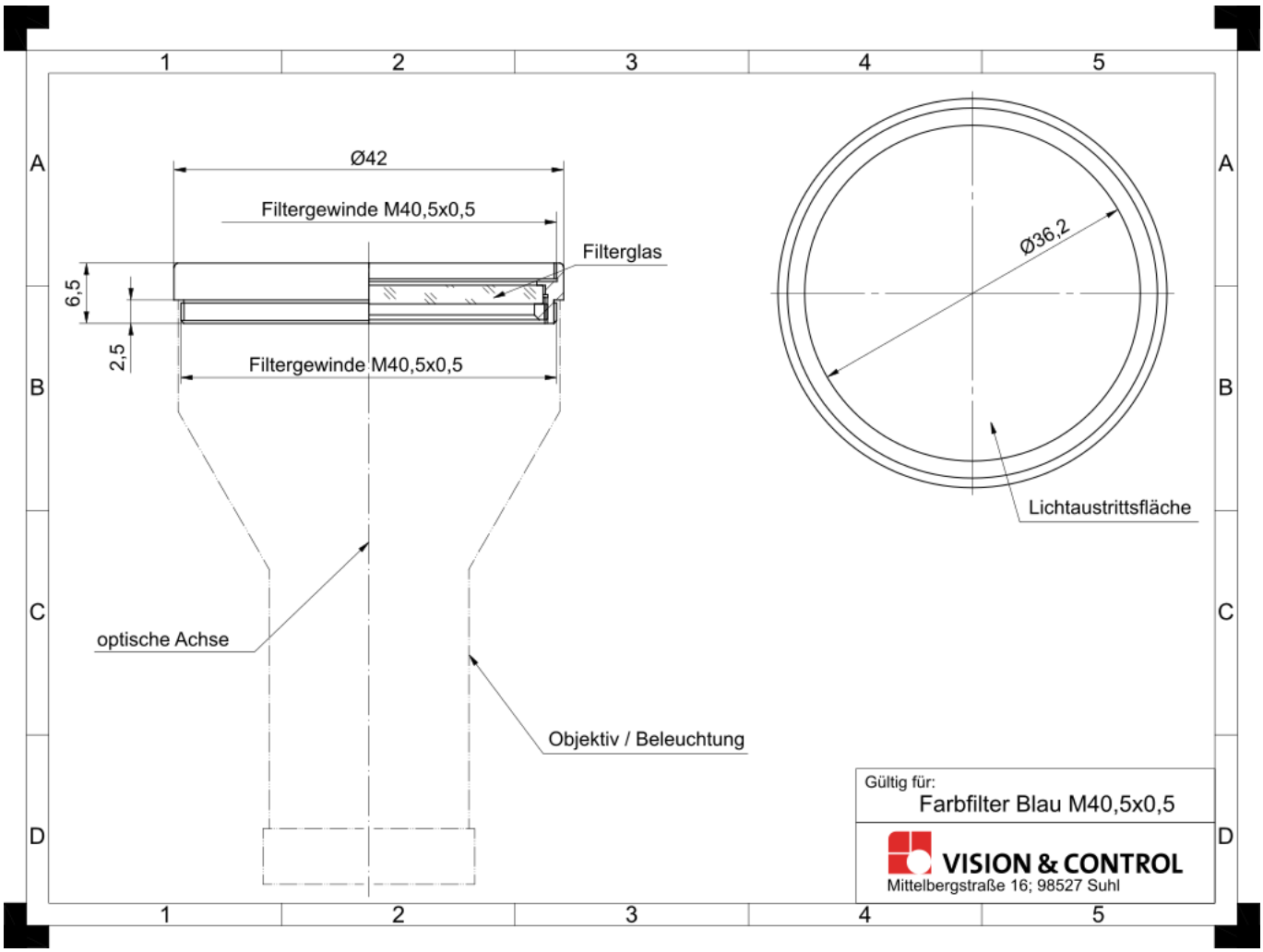

Maßzeichnung in mm

Vision & Control GmbH
Phone: +49 36 81 / 79 74 11
www.vision-control.com

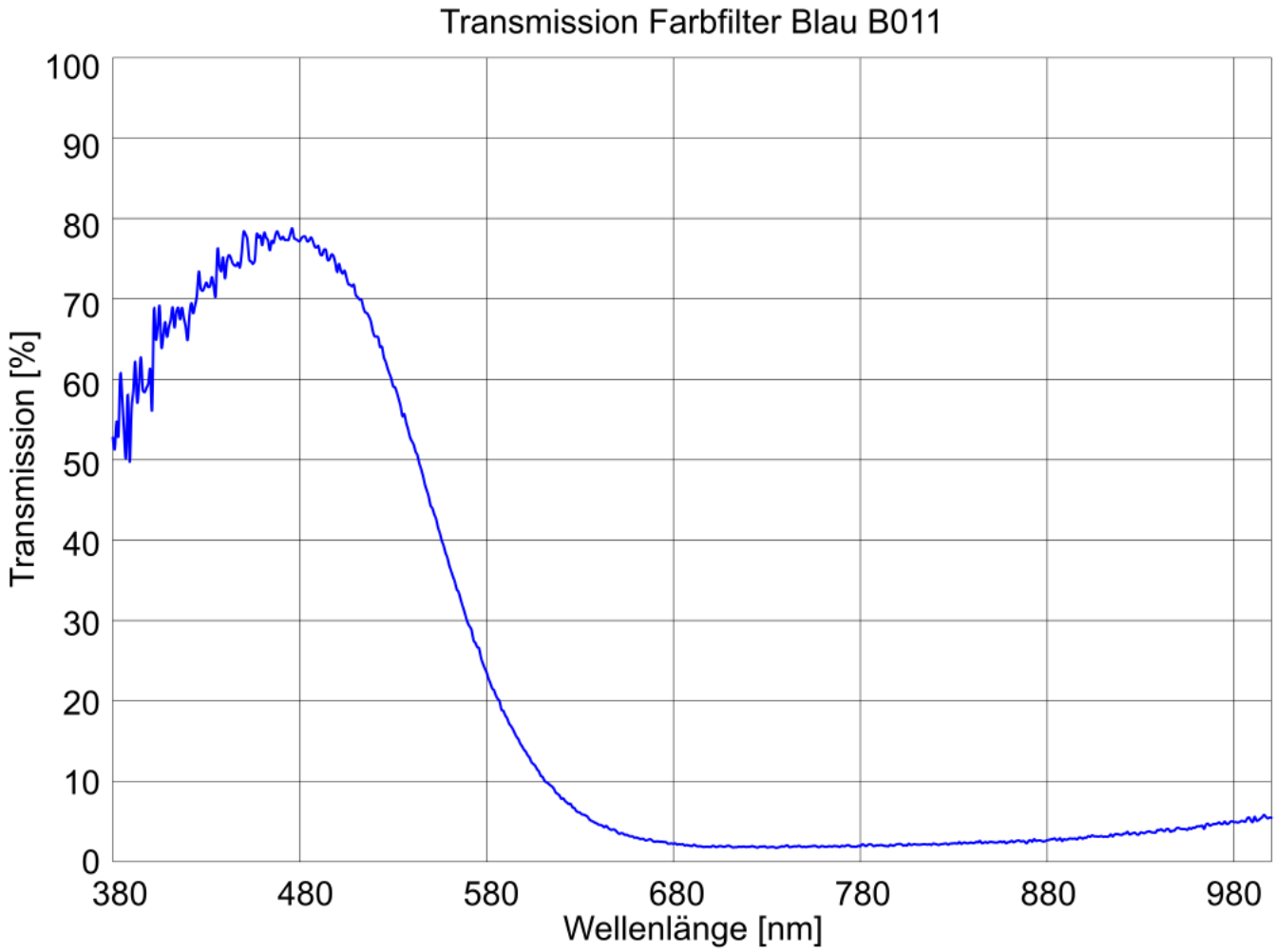

Transmissionskurve