Vision & Control GmbH
Phone: +49 36 81 / 79 74 11
www.vision-control.com

# vicolux® Dombeleuchtung - D-CLR-60x18-R633-P-SL

**Kurzbeschreibung:** Dombeleuchtung, rot, P-LED, LF-Durchm.: 60 mm, Durchbl.: 18 mm, smart light

**Bestellnummer:** 1-32-701

**EAN:** 4251692650097

## Eigenschaften

- sehr flache Power-LED-Domebeleuchtung
- schattenfreie, sehr diffuse Lichtverteilung
- sicherer Betrieb mit vicolux® smart light Beleuchtungscontroller (z.B. DLC3005)
- Anschluss: M8-Stecker am Gehäuse
- Metallgehäuse
- vielfältige Montagemöglichkeiten

Vision & Control GmbH
Phone: +49 36 81 / 79 74 11
www.vision-control.com

## Technische Daten

| | |
|---|---|
| Abmessung Leuchtfeld | Aussen Ø 60 mm, Innen Ø 18 mm |
| Lichtfarbe | Rot, 633 nm |
| Besonderheit | Blitzbar mit Blitzcontroller |
| Schutzart | IP67 |
| Schutzklasse | III, Betrieb an Schutzkleinspannung |
| Risikogruppe | Freie Gruppe |
| Umgebungstemperatur | -10°C bis +55°C |
| Gehäusematerial | Aluminium eloxiert |
| Gewicht | 170 g |
| Dauerbetrieb | |
| • Leistungsaufnahme | 12,0 W |
| • Bestrahlungsstärke | 570 W/m² |
| Blitzbetrieb | |
| • Leistungsaufnahme | 12,0 W |
| • Bestrahlungsstärke | 3100 W/m² |

## Kombinierbar mit

| Bestellnummer | Bezeichnung | Beschreibung |
|---|---|---|
| ***LED-Controller DLC3005*** | | |
| 1-30-202 | DLC3005 | LED-Beleuchtungscontroller, digital, Dauer-/Blitzstrom: 4,8A/18A, Wandmontage |
| 1-30-209 | DLC3005-R | LED-Beleuchtungscontroller, digital, Dauer-/Blitzstrom: 4,8A/18A, Hutschienenmontage |

## Zubehör für Domebeleuchtungen - D-CLR-60x18-R633-P-SL

| Bestellnummer | Bezeichnung | Beschreibung |
|---|---|---|
| ***Strahlteiler STE30x30*** | | |
| 1-32-250 | Adapter STE30x30 - SFD, D-CRL | Befestigung der STE30x30 an SFD30/9 und D-CRL-60x18 sowie SFD42/12 und D-CRL-84x24 |
| ***Anschlusskabel M8-4polig*** | | |
| 1-11-611 | Kabel-M8-4p-5A-gerade-1m | 4x0,5mm², 5A, 30V, PUR, IP67, M8-4pol gerade Buchse auf freies Leitungsende |
| 1-11-612 | Kabel-M8-4p-5A-gerade-2m | 4x0,5mm², 5A, 30V, PUR, IP67, M8-4pol gerade Buchse auf freies Leitungsende |
| 1-11-613 | Kabel-M8-4p-5A-gerade-3m | 4x0,5mm², 5A, 30V, PUR, IP67, M8-4pol gerade Buchse auf freies Leitungsende |
| 1-11-614 | Kabel-M8-4p-5A-gerade-5m | 4x0,5mm², 5A, 30V, PUR, IP67, M8-4pol gerade Buchse auf freies Leitungsende |
| 1-11-609 | Kabel-M8-4p-4A-gerade-5m | 4x0,25mm², 4A, 60V, PUR, IP67, M8-4pol gerade Buchse auf freies Leitungsende |
| 1-11-605 | Kabel-M8-4p-4A-gewinkelt-2m | 4x0,25mm², 4A, 60V, PUR, IP67, M8-4pol gewinkelte Buchse auf freies Leitungsende |
| 1-11-604 | Kabel-M8-4p-4A-gewinkelt-5m | 4x0,25mm², 4A, 60V, PUR, IP67, M8-4pol gewinkelte Buchse auf freies Leitungsende |
| ***Verlängerungskabel M8-4polig*** | | |
| 1-11-093 | Verl-kabel-M8-4p-5A-0,6m | 4x0,5mm², 5A, 30V, PUR, IP67, M8-4pol gerade Buchse auf M8-4pol geraden Stecker |
| 1-11-094 | Verl-kabel-M8-4p-5A-1,5m | 4x0,5mm², 5A, 30V, PUR, IP67, M8-4pol gerade Buchse auf M8-4pol geraden Stecker |

Vision & Control GmbH
Phone: +49 36 81 / 79 74 11
www.vision-control.com

| Bestellnummer | Bezeichnung | Beschreibung |
|---|---|---|
| 1-11-095 | Verl-kabel-M8-4p-5A-3,0m | 4x0,5mm², 5A, 30V, PUR, IP67, M8-4pol gerade Buchse auf M8-4pol geraden Stecker |

Vision & Control GmbH
Phone: +49 36 81 / 79 74 11
www.vision-control.com

## Zeichnungen

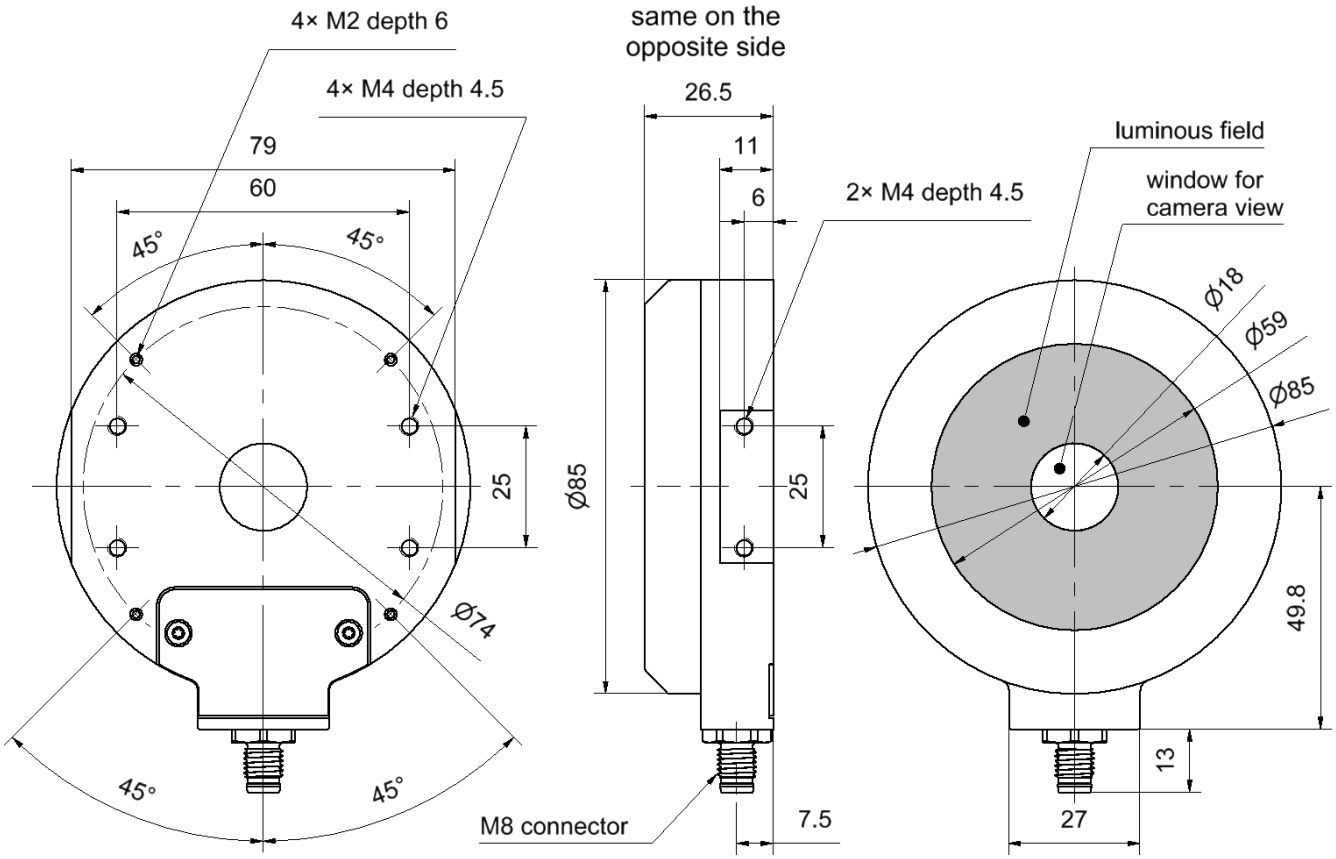


Maßzeichnung in mm

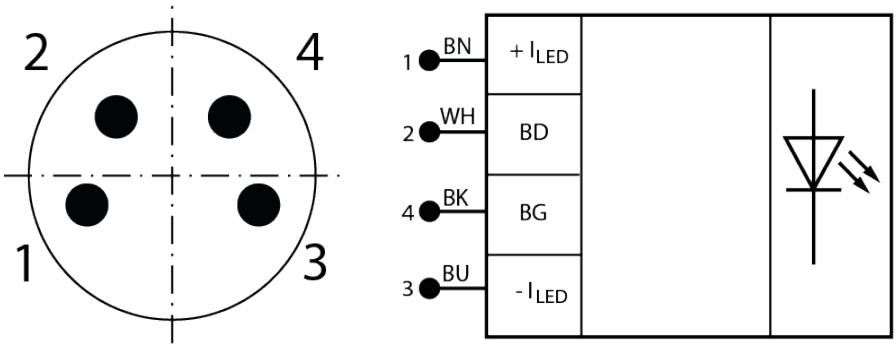


| | | |
|---|---|---|
| 1 | + $I_{LED}$ | LED-Anode |
| 2 | BD | Data-Channel für vicolux® Smart Light-Beleuchtung[1] |
| 3 | - $I_{LED}$ | LED-Kathode |
| 4 | BG | Data-Channel für vicolux® Smart Light-Beleuchtung[1] |

([1] nur in Verbindung mit Beleuchtungscontroller DLC3005 verwenden)

Anschlussbelegung M8-Stecker