Vision & Control GmbH
Phone: +49 36 81 / 79 74 11
www.vision-control.com

vicolux® Flächenbeleuchtung - DL30x60-IR850/24V

Kurzbeschreibung: Flächenbel., IR850, diffus, LF-Größe: 30x60 mm, M5-4pol, statisch / schaltbar

Bestellnummer: 1-21-304

EAN: 4251692658697

Eigenschaften

- LED-Flächenbeleuchtung mit diffuser Lichtführung
- homogenes Leuchtfeld
- Beleuchtungscontroller im Gehäuse integriert
- Dauer- oder Pulsbetrieb
- Helligkeit fest eingestellt, Blitzimpulslänge entspricht Pulslänge
- Anschluss: M5-Stecker am Gehäuse
- Metallgehäuse, Leuchtfeldabdeckung: PMMA

Vision & Control GmbH
Phone: +49 36 81 / 79 74 11
www.vision-control.com

Technische Daten

Lichtaustrittsfläche	30 mm x 60 mm
Lichtfarbe	IR, 850 nm
Lichtführung	Diffus
Betriebsspannung	24 V
Leistungsaufnahme	2,4 W
Strahldichte	
• Dauerbetrieb	105 W/(m²sr)
Gehäusematerial	Aluminium, schwarz eloxiert
Optisches Material	PMMA
Gewicht	68 g
Schutzart	IP50
Schutzklasse	III, Sicherheitskleinspannung (SELV)
Risikogruppe (DIN EN 62471)	Freie Gruppe
Umgebungstemperatur	0 °C bis 45 °C

Vision & Control GmbH
Phone: +49 36 81 / 79 74 11
www.vision-control.com

Zubehör für Flächen und Linien - DL30x60-IR850/24V

Bestellnummer	Bezeichnung	Beschreibung
Diffusoren		
1-21-060	Diffusor 40% 30x60x1	für AL30x60 Streulichtplatte aus PMMA, anschraubbar
Polarisatoren für Flächen		
1-21-062	Polarisator linear 30x60x0,18	für AL30x60 und DL30x60, Polarisationsfilter, neutralgrau, selbstklebend
1-21-063	Polarisator linear 30x60x2	für AL30x60, Polarisationsfilter, neutralgrau, anschraubbar
Schutzabdeckungen		
1-21-061	Abdeckscheibe klar 30x60x1	für AL30x60, Schutzabdeckung aus PMMA, anschraubbar
Anschlusskabel M5-4polig		
1-11-117	Kabel-M5-4p-1A-gerade-2m	4x0,14mm², 1A, 60V, PUR, IP67, M5-4pol gerade Buchse auf freies Leitungsende
1-11-116	Kabel-M5-4p-1A-gerade-5m	4x0,14mm², 1A, 60V, PUR, IP67, M5-4pol gerade Buchse auf freies Leitungsende
1-11-105	Kabel-M5-4p-1A-gewinkelt-2m	4x0,14mm², 1A, 60V, PUR, IP67, M5-4pol gewinkelte Buchse auf freies Leitungsende
1-11-104	Kabel-M5-4p-1A-gewinkelt-5m	4x0,14mm², 1A, 60V, PUR, IP67, M5-4pol gewinkelte Buchse auf freies Leitungsende

Vision & Control GmbH
Phone: +49 36 81 / 79 74 11
www.vision-control.com

Zeichnungen

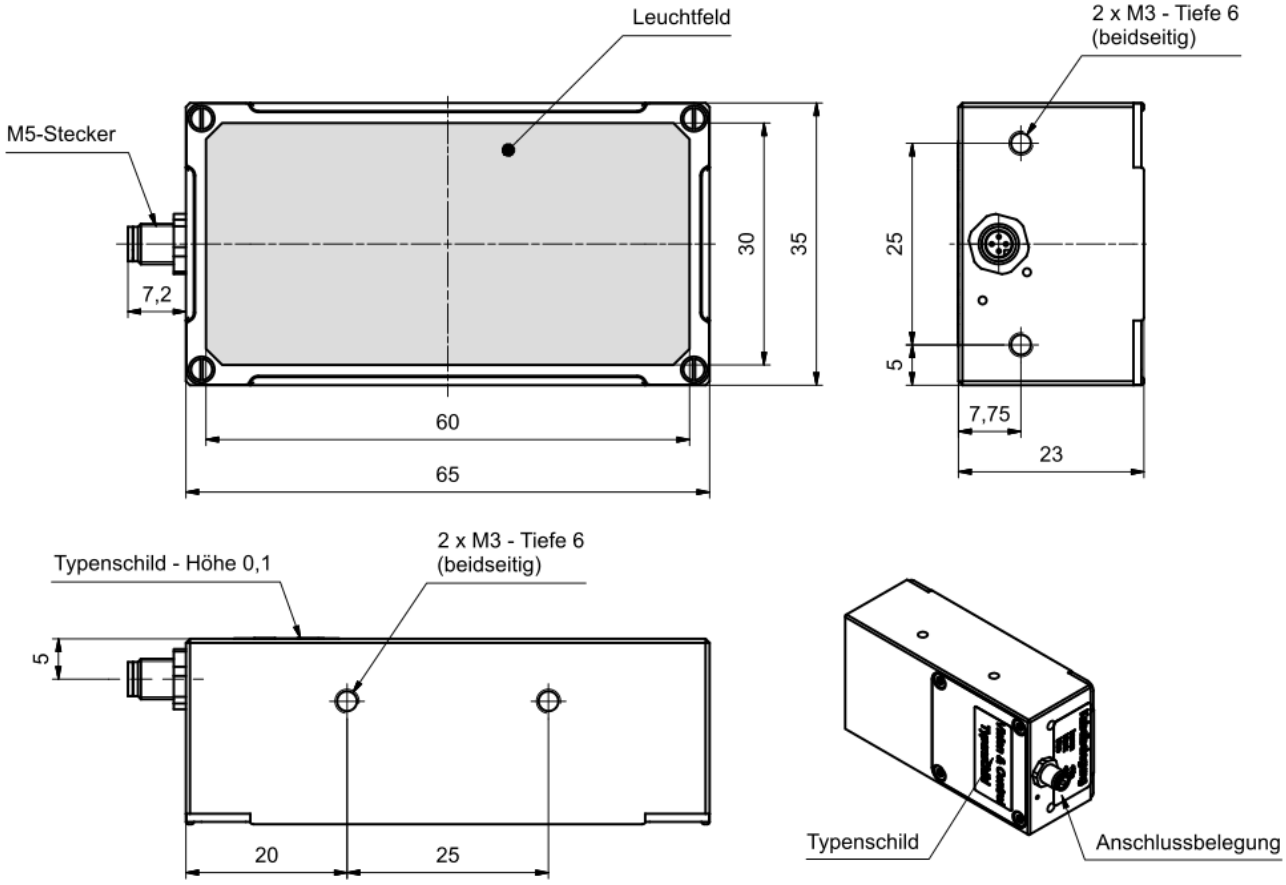

Die Abmessungen sind in mm angegeben.

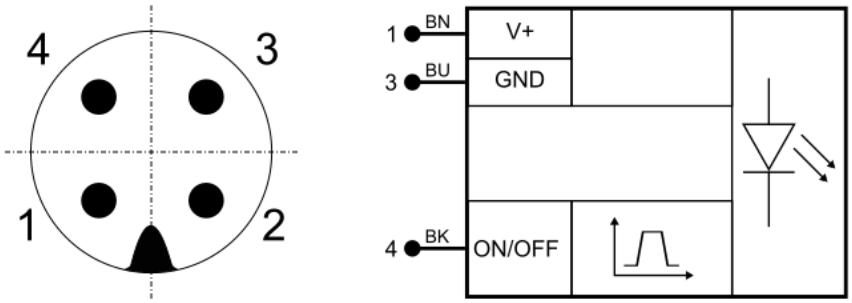

1	V+	Betriebsspannung
2	NC	Nicht verwenden
3	GND	Masse
4	ON/OFF	Schalteingang

Anschlussbelegung des M5-Steckers