Vision & Control GmbH
Phone: +49 36 81 / 79 74 11
www.vision-control.com

vicolux® Telezentrische Beleuchtung - TZB60-G525/UDC/-a

Kurzbeschreibung: telezentrische Beleuchtung, grün, LF-Durchm.: 60 mm, blitzbar per Blitzcontroller

Bestellnummer: 1-10-949

EAN: 4251692646496

Eigenschaften

- blitzbare telezentrische LED-Beleuchtung - parallel gerichteter (kollimierter) Strahlengang
- ideal als Hintergrundbeleuchtung in Kombination mit telezentrischen Objektiven
- für die gezielte Hervorhebung von Kanten und Oberflächenstrukturen sowie zur Detektion von Einschlüsse und Fehlstellen in transparenten Materialien
- Anschluss: Kabel mit M8-Stecker
- vielfältige Befestigungsmöglichkeiten und umfangreiches Zubehör

Vision & Control GmbH
Phone: +49 36 81 / 79 74 11
www.vision-control.com

Technische Daten

Lichtaustrittsfläche	Durchmesser: 60 mm
Lichtführung	Telezentrisch
Lichtfarbe (typ.)	Grün, 525 nm
Besonderheit	Blitzbar max. 0,5 ms und 15% on-time
Dauerstrom (I_{LED})	max. 30 mA
Pulsbetrieb	2 x I_{LED}
Blitzbetrieb	5x I_{LED}
Gehäusematerial	Aluminium, schwarz eloxiert
Optisches Material	Glas
Filtergewinde	M67 x 0,75 - Tiefe 4 mm
Gewicht	950 g
Schutzart	IP50
Schutzklasse	III, Sicherheitskleinspannung (SELV)
Risikogruppe (DIN EN 62471)	Freie Gruppe
Umgebungstemperatur	0 °C ... 45 °C

Hinweise

Die Beleuchtung kann nur in Verbindung mit einer geeigneten Stromquelle betrieben werden.

Vision & Control GmbH
Phone: +49 36 81 / 79 74 11
www.vision-control.com

Zeichnungen

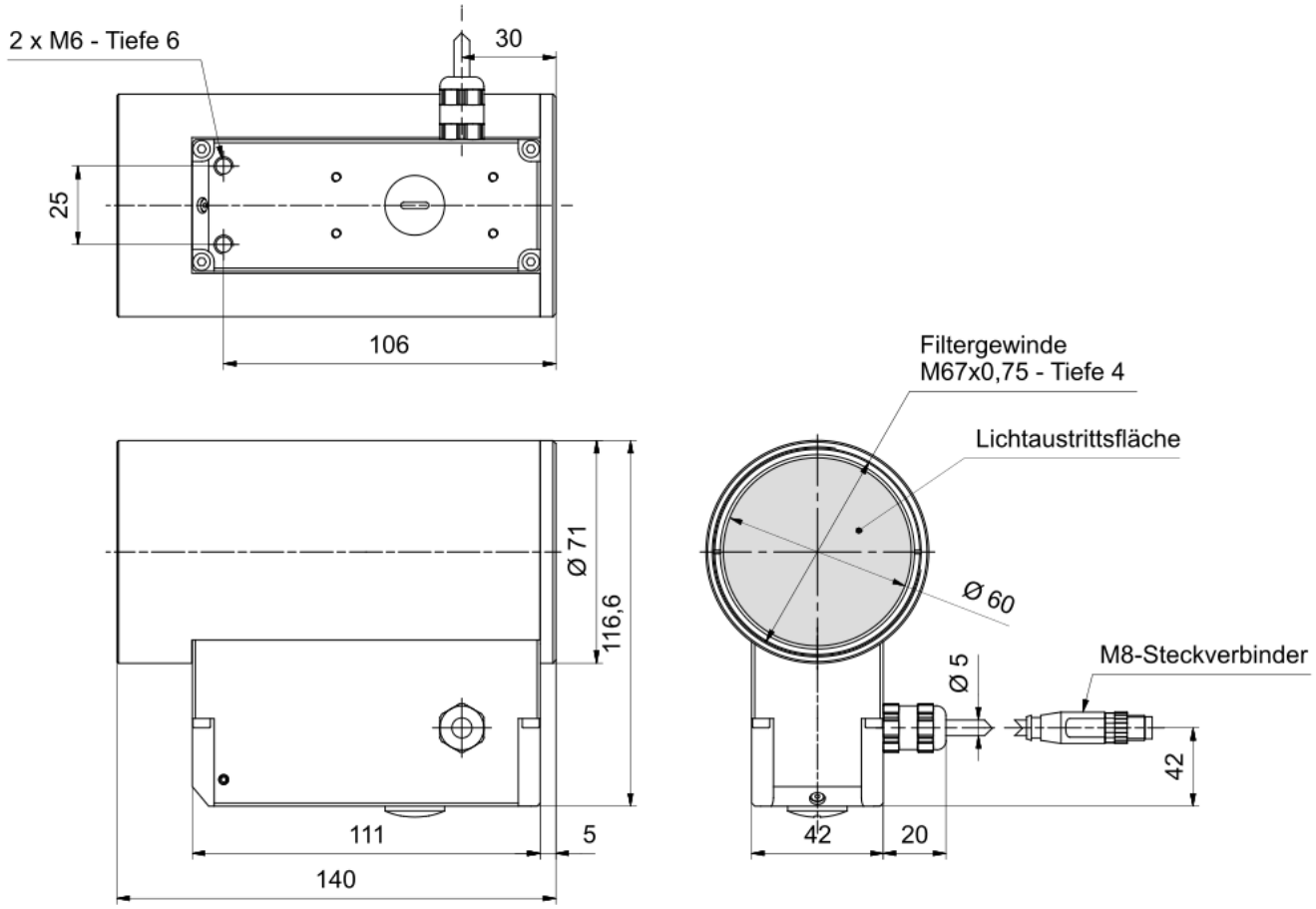

Maßzeichnung in mm

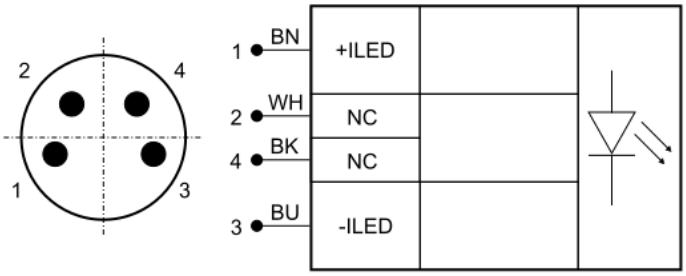

Pin	Aderfarbe	Signal	Beschreibung
1	BN (braun)	+ILED	LED-Anode, positiver Stromeingang
2	WH (weiß)	NC	Nicht verwenden
4	BK (schwarz)	NC	Nicht verwenden
3	BU (blau)	-ILED	LED-Kathode, negativer Stromeingang

Anschlussbelegung: M8-Stecker