Vision & Control GmbH
Phone: +49 36 81 / 79 74 11
www.vision-control.com

vicolux® Spotbeleuchtung - SPOT50-IR850/C

Kurzbeschreibung: fokussierbare Spotbel., IR850, LF-Durchmesser: 40-200 mm, AA: 400-2000 mm, controlled

Bestellnummer: 1-10-710

EAN: 4251692648032

Eigenschaften

- LED-Spotbeleuchtung mit gerichteter Lichtführung
- integrierte Fokusieroptik zur Anpassung von Leuchtfeld und Arbeitsabstand
- homogenes Leuchtfeld
- Beleuchtungscontroller im Gehäuse integriert
- Dauer- oder Pulsbetrieb
- Pulslänge und Helligkeit einstellbar
- Anschluss: Kabel mit offenen Enden

Vision & Control GmbH
Phone: +49 36 81 / 79 74 11
www.vision-control.com

Technische Daten

Lichtfarbe	Infrarot, 850 nm
Betriebspannnung	24 VDC (10 - 30 V)
Bestrahlungsstärke [1]	310 W/m^2
Gehäusematerial	Aluminium, schwarz eloxiert
Gewicht	370 g
Schutzart	IP50
Schutzklasse	III, Sicherheitskleinspannung (SELV)
Risikogruppe (DIN EN 62471)	Freie Gruppe
Umgebungstemperatur	0 °C ... 40 °C

[1] bei 500 mm Arbeitsabstand

Vision & Control GmbH
Phone: +49 36 81 / 79 74 11
www.vision-control.com

Zeichnungen

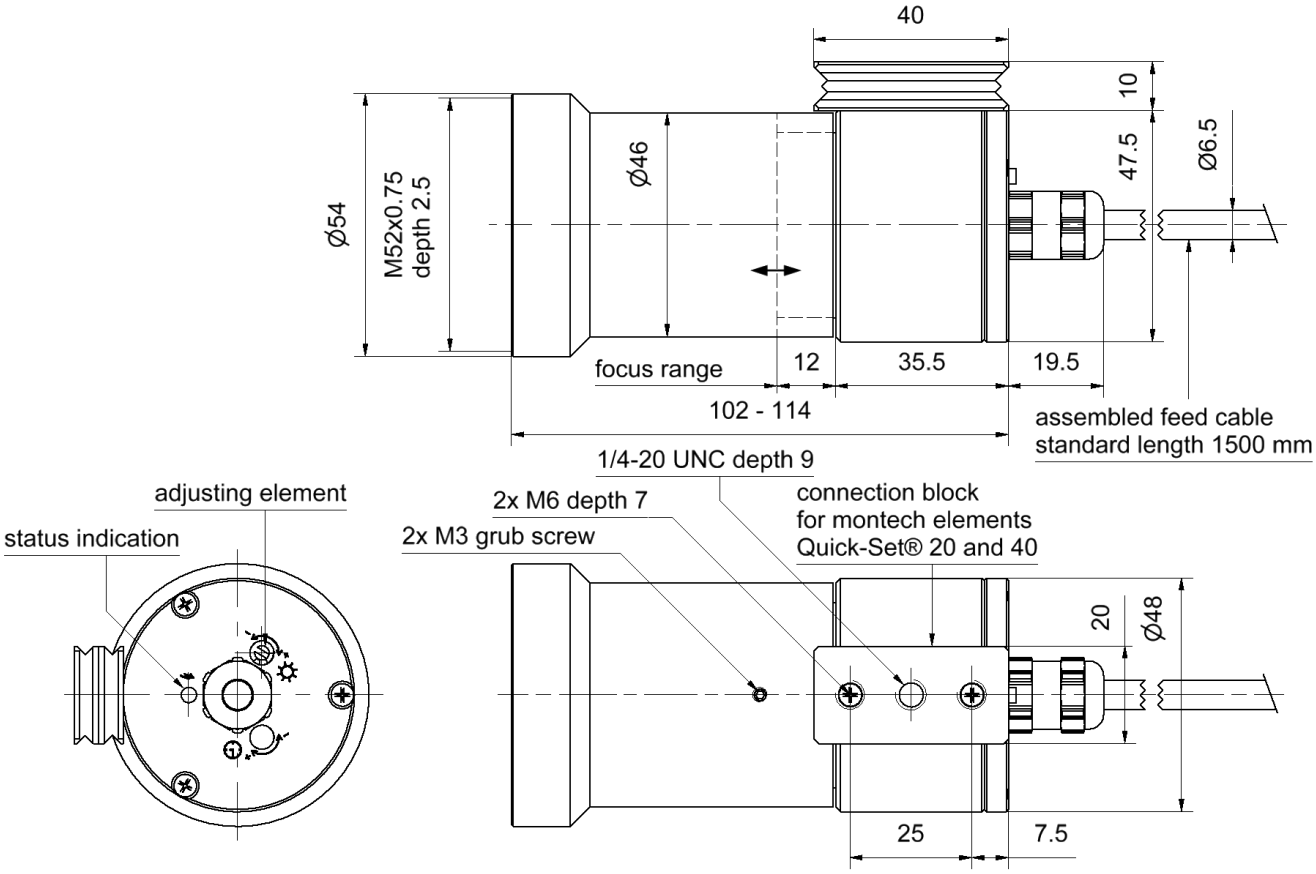

Maßzeichnung in mm

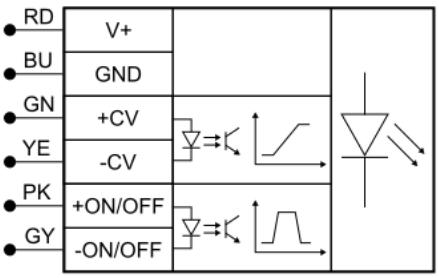

Aderfarbe	Signal	Beschreibung
RD (rot)	V+	Betriebspannung
BU (blau)	GND	Masse
GN (grün)	+CV	Steuerspannung
YE (gelb)	-CV	Steuerspannung
PK (rosa)	+ON/OFF	Schalteingang
GY (grau)	-ON/OFF	Schalteingang

Anschlussbelegung: Kabel offen, 6-adrig