Gebrauchsanleitung

L-CLR-10x60-R633-P-SL

Gerichtete LED-Linienbeleuchtung, Leuchtfarbe: Rot - 633 nm

999.994.797.10-de-2.0
© Vision & Control GmbH 2017

Impressum

Herausgeber / Hersteller	Vision & Control GmbH Mittelbergstraße 16 98527 Suhl, Deutschland Telefon: +49 (0) 3681 7974-0 Telefax: +49 (0) 3681 7974-33 *www.vision-control.com*
Dokumentenname	999.994.797.10-de-2.0
Erstausgabedatum	22.08.2016
Änderungsdatum	27.07.2017
Copyright	© Vision & Control GmbH 2017

Urheberrecht

Weitergabe sowie Vervielfältigung dieses Dokumentes, Verwertung und Mitteilung seines Inhaltes sind verboten, soweit nicht ausdrücklich gestattet. Zuwiderhandlungen verpflichten zu Schadensersatz.

Alle Rechte für den Fall der Patent-, Gebrauchsmuster- oder Geschmacksmustereintragung sowie Nutzungsrechte im Rahmen des Urheberrechts vorbehalten.

vicotar®, vicolux®, pictor®, vicosys® und vcwin® sind eingetragene Warenzeichen der Vision & Control GmbH.

Die Nennung von Produkten und Marken anderer Hersteller oder Anbieter dient ausschließlich zur Information.

Gültigkeit

Die vorliegende Gebrauchsanleitung hat Gültigkeit für folgende Geräte:

Gerät	Bestell-Nr.
L-CLR-10x60-R633-P-SL	1-05-005

Produktidentifikation

Bezeichnung	Beschreibung
L	Linienbeleuchtung
CLR	Transparente Abdeckung aus Glas
10x60	Abmessung Leuchtfeld: 10 mm x 60 mm
R633	Wellenlänge: Rot - 633 nm
P	Power-LED
SL	vicolux smart light - Blitzbare LED-Beleuchtung (LEDs ohne Vorwiderstand), ohne integrierten Beleuchtungscontroller

INHALTSVERZEICHNIS

1 Informationen zur Gebrauchsanleitung..... 7
1.1 Bestimmungsgemäße Verwendung.....7
1.2 Nicht bestimmungsgemäße Verwendung.....8
1.3 Qualifiziertes Personal.....8
1.4 Gewährleistung und Haftung.....9
2 Sicherheit.....10
2.1 Darstellung von Sicherheitshinweisen.....10
2.2 Sicherheit beim Umgang mit dem Gerät.....11
2.3 Umweltschutz.....11
3 Lieferumfang und Zubehör.....12
3.1 Lieferumfang.....12
3.2 Zubehör.....12
4 Gerätebeschreibung.....15
4.1 Geräteansichten.....15
4.2 Anzeige- und Bedienelemente.....15
4.3 Hinweise auf dem Gerät.....16
5 Technische Daten.....17
5.1 Allgemeine Parameter.....17
5.2 Elektrische Parameter.....18
5.3 Lichttechnische Parameter.....20
5.4 Bedingungen für Betrieb, Lagerung und Transport.....21
5.5 Technische Zeichnung.....22
6 Inbetriebnahme.....23
6.1 Entpacken.....23
6.2 Montage.....24
6.2.1 Montage mit Nutensteinen an den Geräteseiten.....25
6.2.2 Montage mit Spannklemmen an der Geräteunterseite.....26
6.2.3 Montage mit M3-Schrauben an der Geräteunterseite.....27
6.2.4 Montage an Profilsystemen an der Geräteunterseite.....28
6.3 Anschließen.....29
6.3.1 Anschluss an vicolux smart light Beleuchtungscontroller.....29
6.3.2 Anschlussbelegung.....30
6.4 Konfiguration.....31

 © Vision & Control GmbH 2017

7 Betrieb.....32
7.1 Betriebsbereitschaft herstellen..... 33
7.2 Betrieb mit vicolux smart light Beleuchtungscontroller..... 33
7.3 Betriebsarten.....34
8 Wartung und Support.....35
8.1 Wartung..... 35
8.2 Support..... 36
9 Entsorgung.....37
10 EU-Konformitätserklärung.....38

 © Vision & Control GmbH 2017

1 INFORMATIONEN ZUR GEBRAUCHSANLEITUNG

Diese Gebrauchsanleitung enthält technische Informationen, wichtige Anleitungen zur korrekten Inbetriebnahme und Nutzung sowie Produktinformationen entsprechend dem aktuellen Stand zur Drucklegung.

Die Benutzung der Gebrauchsanleitung erleichtert es, das Gerät kennen zu lernen und Störungen durch unsachgemäße Bedienung zu vermeiden.

Die Gebrauchsanleitung und die am Einsatzort geltenden Bestimmungen und Vorschriften müssen befolgt werden.

Für eine sichere und sachgerechte Anwendung lesen Sie die Gebrauchsanleitung und weitere Unterlagen sorgfältig und bewahren Sie sie zur weiteren Verwendung am Einsatzort auf.

1.1 Bestimmungsgemäße Verwendung

Das Gerät ist ausschließlich für den Einsatz als Beleuchtungselement für die industrielle Bildverarbeitung in der Automatisierungstechnik vorgesehen.

Das Gerät ist nicht für den Einsatz in einer explosionsgefährdeten Umgebung vorgesehen.

Es ist für die Verwendung in geschlossenen Räumen vorgesehen.

Das Gerät darf nur in technisch einwandfreiem Zustand sowie bestimmungsgemäß, sicherheits- und gefahrenbewusst von autorisiertem Bedienpersonal entsprechend den Vorgaben aus dieser Gebrauchsanleitung verwendet werden.

Bei geplantem Einsatz zu anderen Einsatzzwecken oder in anderen Einsatzumgebungen als in der Gebrauchsanleitung beschrieben muss vorher die ausdrückliche Erlaubnis des Herstellers eingeholt werden. Mögliche notwendige Änderungen oder Anpassungen dürfen nur vom Hersteller vorgenommen werden.

1.2 Nicht bestimmungsgemäße Verwendung

Jede nicht bestimmungsgemäße Verwendung und alle nicht in dieser Gebrauchsanleitung beschriebenen Einsätze des Geräts sind unerlaubter Fehlgebrauch außerhalb der gesetzlichen Haftungsgrenzen des Herstellers.

Vernünftigerweise vorhersehbare Fehlanwendungen sind:

- Nichtbeachten der Gebrauchsanleitung,
- Fehlbedienung,
- Bedienung durch nicht ausgebildetes und unterwiesenes Personal,
- Betrieb des Gerätes in technisch nicht einwandfreiem Zustand,
- Betrieb des Gerätes unter Umgebungsbedingungen, die von den Vorgaben der Gebrauchsanleitung abweichen,
- Betrieb des Gerätes mit Spannungen, die von den Vorgaben der Gebrauchsanleitung abweichen,
- Verwenden von nicht originalen Ersatzteilen des Herstellers,
- Verwenden von nicht kompatiblen Zusatzkomponenten,
- fehlerhaft ausgeführte Wartungs- bzw. Reparaturarbeiten,
- eigenmächtige Veränderungen am Gerät.

1.3 Qualifiziertes Personal

Montage, Inbetriebnahme, Betrieb, Wartung und Transport dürfen nur von qualifiziertem Personal durchgeführt werden.

Als qualifiziert gilt, wer für die entsprechenden Tätigkeiten an dem Gerät geschult und unterwiesen wurde und seine Befähigung dem Betreiber nachgewiesen hat. Das Bedienungspersonal muss vom Betreiber für die Tätigkeit an dem Gerät ermächtigt worden sein.

Das Fachpersonal muss für die Installation und den Betrieb des Gerätes die gängigen Richtlinien und Normen zum Umgang mit Steuerungstechnik, elektrischen Anlagen und Betriebsmitteln kennen und befolgen.

 © Vision & Control GmbH 2017

1.4 Gewährleistung und Haftung

Der Inhalt dieses Dokumentes wurde sorgfältig geprüft und entspricht dem aktuellen Stand zum Zeitpunkt der Veröffentlichung.

Der Hersteller haftet jedoch nicht für eventuelle Schäden, die sich aus der Anwendung dieser Ausgabe ergeben und lehnt jegliche daraus abgeleitete Gewährleistung ab.

Für die sicherheitstechnischen Eigenschaften des Gerätes ist der Hersteller im Rahmen der gesetzlichen Bestimmungen nur verantwortlich, wenn Wartung, Instandhaltung und Änderungen am Gerät von ihm selbst oder von autorisiertem Fachpersonal nach seinen Anweisungen durchgeführt werden.

Wegfall der Gewährleistung

Bei nicht bestimmungsgemäßer Verwendung, Öffnen des Gerätes oder fehlerhafter Wartung übernimmt der Hersteller keine Haftung oder Gewährleistung.

2 SICHERHEIT

2.1 Darstellung von Sicherheitshinweisen

Sicherheitshinweise werden immer mit einem Signalwort eingeleitet und farblich hervorgehoben.

Das Signalwort informiert über die Schwere der Gefahr. Die Gefahr und deren Ursache werden beschrieben und anschließend Maßnahmen zur Vermeidung anzunehmender Folgen der Gefahr genannt. Diese Maßnahmen sind einzuhalten.

⚠ GEFAHR

Bezeichnet eine unmittelbar drohende Gefahr. Wenn sie nicht gemieden wird, sind Tod oder schwerste Verletzungen die Folge.

⚠ WARNUNG

Bezeichnet eine möglicherweise gefährliche Situation. Wenn sie nicht gemieden wird, können Tod oder schwerste Verletzungen die Folge sein.

⚠ VORSICHT

Bezeichnet eine möglicherweise gefährliche Situation. Wenn sie nicht gemieden wird, können leichte oder geringfügige Verletzungen die Folge sein.

ACHTUNG

Bezeichnet eine Situation, die zu Sachschäden führen kann.

 © Vision & Control GmbH 2017

2.2 Sicherheit beim Umgang mit dem Gerät

Lesen Sie die folgenden Sicherheitshinweise sorgfältig und vollständig. Befolgen Sie die Hinweise zu Ihrer eigenen Sicherheit und für die Sicherheit anderer Personen. Auf Gefahren, die über die Sicherheitshinweise hinausgehen, wird in dieser Gebrauchsanleitung an den betreffenden Stellen gesondert hingewiesen.

⚠ VORSICHT

Verletzungsgefahr durch Stromschlag

- Gerät vor Arbeiten an den elektrischen Anschlüssen von der Betriebsspannungsversorgung trennen.
- Sicherheitsvorschriften zum Betrieb von elektrischen Anlagen beachten.

2.3 Umweltschutz

Der Schutz der natürlichen Lebensgrundlagen ist eine der vordringlichsten Aufgaben. Eine fachgerechte Entsorgung vermeidet negative Auswirkungen auf Mensch und Umwelt und ermöglicht eine Wiederverwendung von wertvollen Rohstoffen.

3 LIEFERUMFANG UND ZUBEHÖR

Für den Betrieb des Gerätes sind Kabel erforderlich. Aufgrund der vielen Konfigurationsmöglichkeiten sind die Kabel nicht im Lieferumfang enthalten, sondern als Zubehör erhältlich.

3.1 Lieferumfang

Bezeichnung	Anzahl
Gerät L-CLR-10x60-R633-P-SL	1 x
Gebrauchsanleitung L-CLR-10x60-R633-P-SL	1 x

3.2 Zubehör

Anschlusskabel M8, 4-polig

Bezeichnung	Beschreibung	Bestell-Nr.
Kabel mit Buchse M8, 4pol, gerade, 1 m	Anschlusskabel mit 4-poliger M8 Buchse und offenem Kabelende mit Aderendhülsen, 4 x 0,5 PUR, IP67, Buchse gerade	1-11-611
Kabel mit Buchse M8, 4pol, gerade, 2 m		1-11-612
Kabel mit Buchse M8, 4pol, gerade, 3 m		1-11-613
Kabel mit Buchse M8, 4pol, gerade, 5 m		1-11-614

 © Vision & Control GmbH 2017

Adapterkabel M8, 4-polig auf DLC-Stecker

Bezeichnung	Beschreibung	Bestell-Nr.
Adapterkabel M8, 4-polig, 0,15 m	Adapterkabel mit 4-poliger M8 Buchse und 4-poligem PTSM-Stecker zum Anschluss von vicolux smart light Beleuchtungen an einen Beleuchtungscontroller DLC3005	1-30-208
Adapterkabel M8, 4-polig, 1 m		1-30-211
Adapterkabel M8, 4-polig, 2 m		1-30-212
Adapterkabel M8, 4-polig, 3 m		1-30-213

Kabelverlängerung M8, 4-polig

Bezeichnung	Beschreibung	Bestell-Nr.
M8-Verlängerung 4 polig, 0,6 m gerade	Kabelverlängerung mit 4-poliger M8 Buchse und 4-poligem M8 Stecker, 4 x 0,5 PUR, IP67, Buchse und Stecker gerade	1-11-093
M8-Verlängerung 4 polig, 1,5 m gerade		1-11-094
M8-Verlängerung 4 polig, 3 m gerade		1-11-095

vicolux smart light Beleuchtungscontroller

Bezeichnung	Beschreibung	Bestell-Nr.
DLC-3005	Digitaler Beleuchtungscontroller, Wandmontage, Dauerbetrieb 4,8 A, Blitzbetrieb 9,6 A	1-30-202
DLC-3005-R	Digitaler Beleuchtungscontroller, Hutschienenmontage, Dauerbetrieb 4,8 A, Blitzbetrieb 9,6 A	1-30-209

Montagesysteme

Bezeichnung	Beschreibung	Bestell-Nr.
Spannklemme L-CLR-10-Serie	zur variablen Befestigung der L-CLR-10-Serie	1-05-095
Nutenstein 2 x M4, einschwenkbar	mit Gewindestift, für L-CLR-Serie 2er Set	1-05-096

 © Vision & Control GmbH 2017

4 GERÄTEBESCHREIBUNG

4.1 Geräteansichten

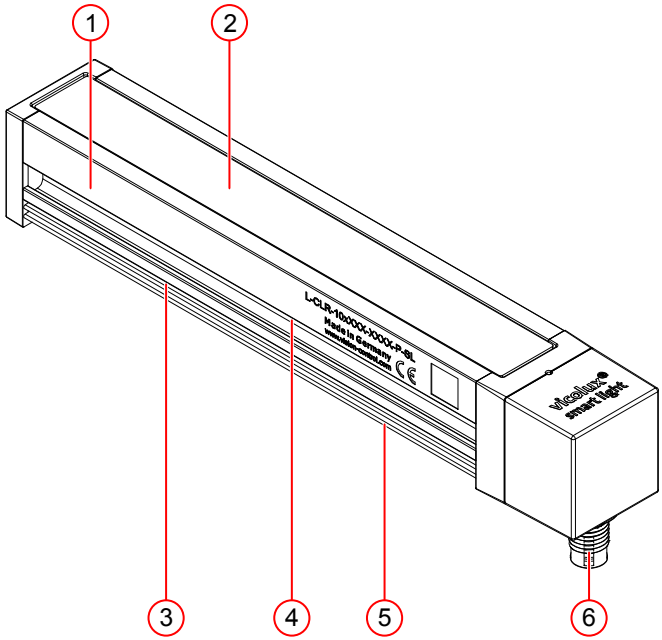

Abb. 1: Geräteansicht

1 Gehäuse
2 Leuchtfeld
3 Schwalbenschwanzprofil (Unterseite)
4 6 mm Nut für einschwenkbare Nutensteine (beidseitig)
5 Schraubkanal für M3-Gewindeschrauben (Geräteunterseite)
6 4-poliger M8-Anschluss

4.2 Anzeige- und Bedienelemente

Das Gerät verfügt über keine Anzeige- oder Bedienelemente.

4.3 Hinweise auf dem Gerät

Auf dem Gerät befinden sich folgende Hinweise:

Typenschild

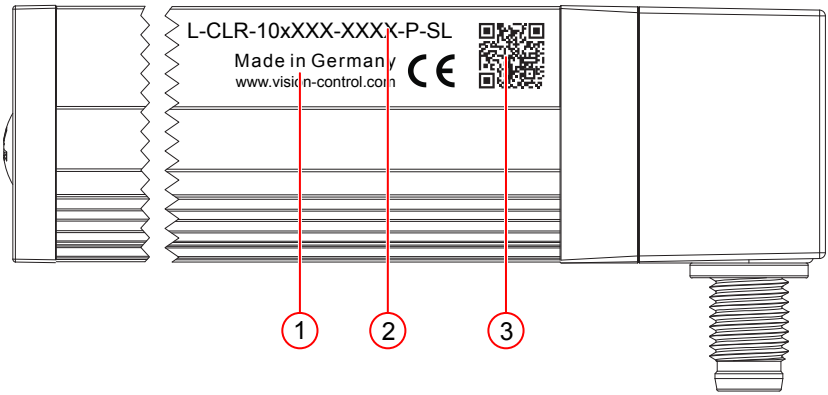

Abb. 2: Typenschild

1 Herstellerinformation
2 Gerätebezeichnung als Klartext
3 Gerätebezeichnung als DataMatrix-Code

 © Vision & Control GmbH 2017

5 TECHNISCHE DATEN

5.1 Allgemeine Parameter

Parameter	Eigenschaft
Gehäusematerial	Aluminium, schwarz eloxiert, ABS
Optisches Material	Glas
Abmessung Gehäuse	99 mm x 25 mm x 26 mm (ohne Stecker)
Abmessung Leuchtfeld	10 mm x 60 mm
Gewicht	92 g
Schutzart (IP)	IP 67
Schutzklasse	III, Betrieb an Schutzkleinspannung
Risikogruppe (DIN EN 62471)	Freie Gruppe
Überhitzungsschutz T_{MAX}(1)	80 °C

(1) Überhitzungsschutz ist nur in Verbindung mit vicolux smart light Beleuchtungscontrollern gewährleistet.

Steckverbinder

Parameter	Eigenschaft
Steckverbinder	4-poliger M8 Stecker
Mechanische Lebensdauer	> 100 Steckzyklen
Schutzart (IP)	IP 67 (wenn verbunden)
Bemessungsstrom	5 A
Bemessungsspannung	30 V

5.2 Elektrische Parameter

Parameter	Max
Dauerbetrieb	
LED-Strom I_{LED}	1,3 A(1)
Flussspannung U_{LED}	8,5 V
Leistungsaufnahme P_{Ges}	10,5 W
Blitzbetrieb / Impulsbetrieb	
LED-Strom I_{LED}	4,0 A(2)
Flussspannung U_{LED}	11,0 V
Leistungsaufnahme P_{Ges}	10,5 W

(1) Die Maximalwerte beziehen sich auf eine Umgebungstemperatur von 25 °C bei freier Konvektion.

(2) Beachten Sie hierzu die Angaben im Diagramm. *siehe "Impulsbelastung"*

 © Vision & Control GmbH 2017

Impulsbelastung

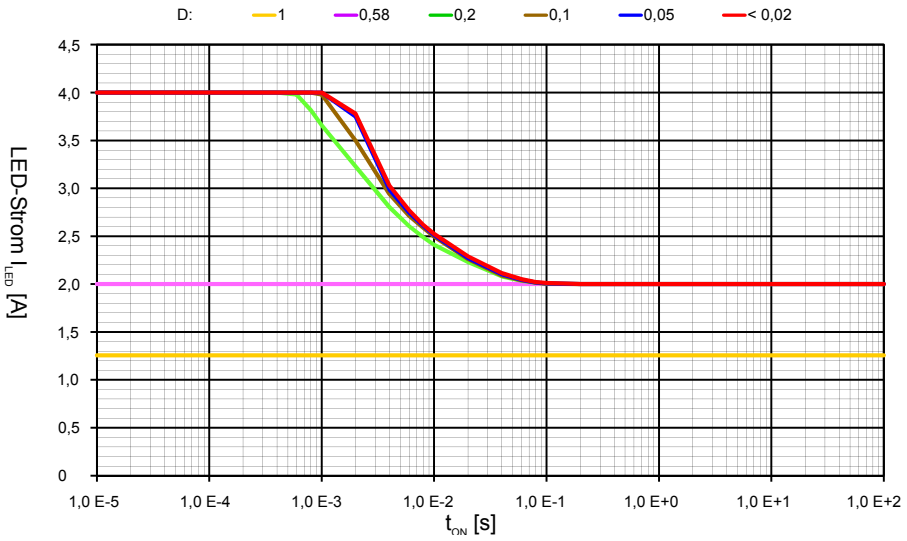

Abb. 3: Impulsbelastung

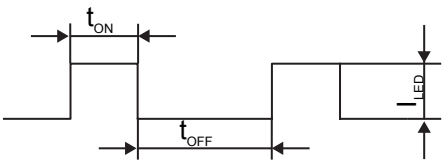

$$D = \frac{t_{ON}}{t_{ON} + t_{OFF}}$$

D Schaltverhältnis
t_{ON} Einschaltdauer
t_{OFF} Ausschaltdauer

5.3 Lichttechnische Parameter

Parameter	Nom
Abstrahlwinkel (elliptisch)	x = 15°
	y = 45°
Peakwellenlänge λ_{peak}(1)	634 nm
Schwerpunktwellenlänge $\lambda_{centroid}$(1)	630 nm
Dauerbetrieb	
Bestrahlungsstärke(2)	960 W/m²
Blitzbetrieb /Impulsbetrieb	
Bestrahlungsstärke(2)	2.700 W/m²

(1) Die angegebenen Werte werden ab einem LED-Strom von 1,0 A eingehalten.

(2) gemessen in optischer Achse bei Maximalparametern, Arbeitsabstand 100 mm

 © Vision & Control GmbH 2017

Spektrale Emission

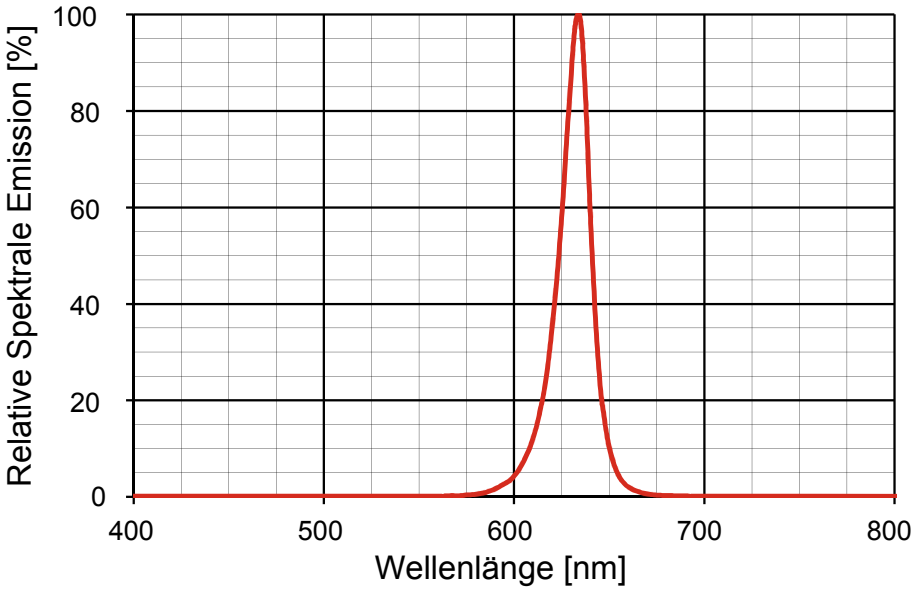

Abb. 4: Spektrale Emission

5.4 Bedingungen für Betrieb, Lagerung und Transport

Halten Sie bei Transport und Lagerung des Gerätes die angegebenen Umgebungsbedingungen ein.

Beachten Sie für das Zubehör sowie angeschlossene Geräte und Komponenten die spezifischen Angaben in den dazugehörenden Gebrauchsanleitungen.

Umgebungsbedingungen

	Betrieb	Lagerung / Transport
Temperatur	0 °C bis 55 °C	- 20 °C bis 85 °C
Luftfeuchtigkeit	20 % bis 80 %	20 % bis 95 %
Kondenswasser	nicht zulässig	nicht zulässig

5.5 Technische Zeichnung

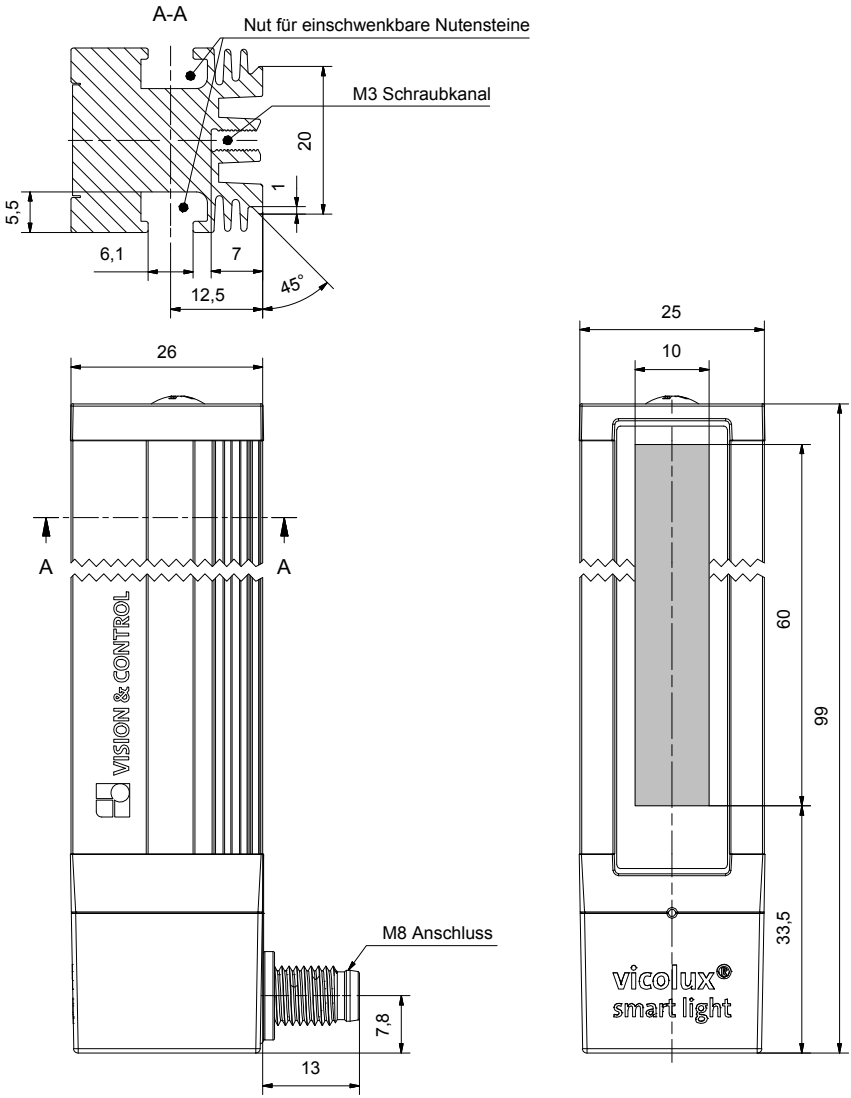

Abb. 5: Technische Zeichnung

 © Vision & Control GmbH 2017

6 INBETRIEBNAHME

6.1 Entpacken

1. Pappe mit Gerät aus dem Karton heben.
2. Eingeschlagene Seiten auf der Unterseite der Pappe nach außen klappen.

➡ Folie lockert sich und bildet eine Einschubtasche.

3. Gerät aus Einschubtasche entnehmen.
4. Verpackungsmaterial entsorgen.

6.2 Montage

ACHTUNG

Montage- und Anschlussarbeiten nur in abgeschaltetem und spannungslosem Zustand durchführen.

Gerät montieren

Das Gerät kann über folgende Befestigungsmöglichkeiten montiert werden:

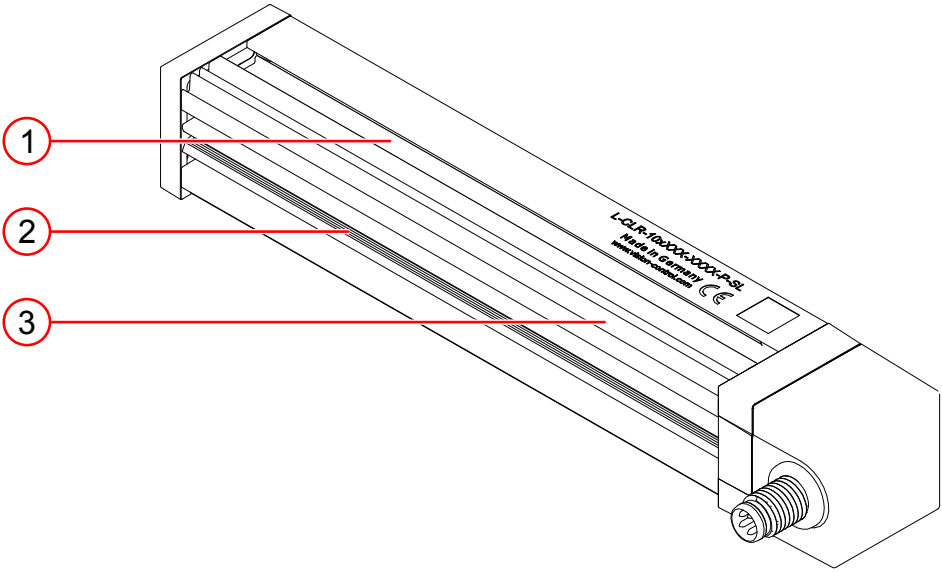

Abb. 6: Befestigungsmöglichkeiten

1) beidseitige Nut für einschwenkbare Nutensteine
2) Schraubkanal für M3-Gewindeschrauben
3) Schwalbenschwanzprofil

 © Vision & Control GmbH 2017

6.2.1 Montage mit Nutensteinen an den Geräteseiten

Die Nutensteine erhalten Sie als Zubehör.
siehe "Montagesysteme", Seite 14

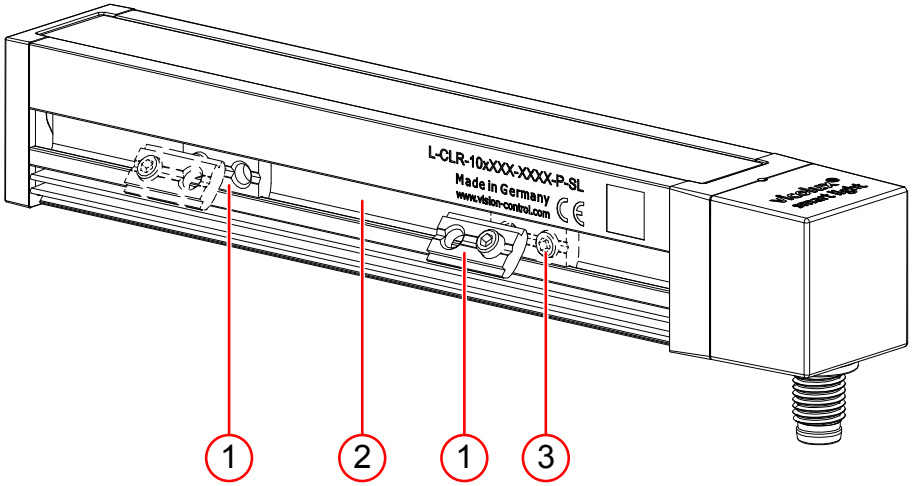

Abb. 7: Montage mit Nutensteinen

1 Setzen Sie die einschwenkbaren Nutensteine (1) an die gewünschten Positionen in die Nut (2) ein.
2 Fixieren Sie die Nutensteine durch die Gewindestifte (3).

6.2.2 Montage mit Spannklemmen an der Geräteunterseite

Die Spannklemmen erhalten Sie als Zubehör.
siehe "Montagesysteme", Seite 14

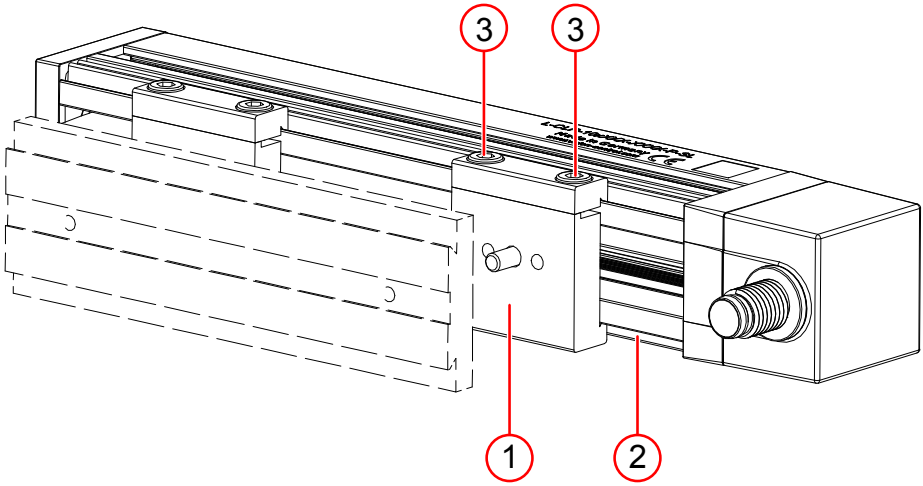

Abb. 8: Montage mit Spannklemmen

1 Setzen Sie die Spannklemmen (1) an die gewünschten Positionen auf den Schwalbenschwanz (2) auf.
2 Fixieren Sie die Spannklemmen durch die Schrauben (3).

 © Vision & Control GmbH 2017

6.2.3 Montage mit M3-Schrauben an der Geräteunterseite

Zur Montage mit M3-Gewindeschrauben steht an der Geräteunterseite ein Schraubkanal zur Verfügung.

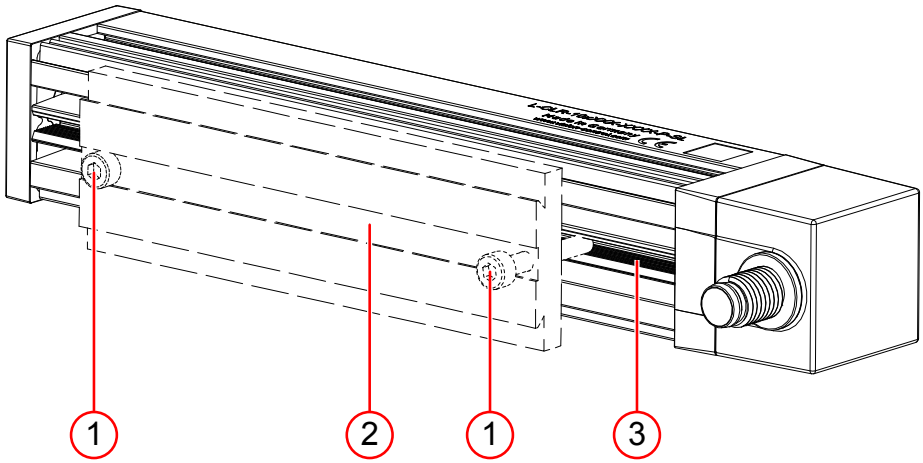

Abb. 9: Montage am Schraubkanal

1 Setzen Sie das Montageelement (3) an den Schraubkanal an.
2 Schrauben Sie die M3-Gewindeschrauben (1) direkt in den mittig verlaufenden Schraubkanal (3) ein.
Die maximale Einschraubtiefe beträgt 7 mm.

6.2.4 Montage an Profilsystemen an der Geräteunterseite

Zur Montage an Profilsystemen (hier: MONTECH Quick-Set) steht an der Geräteunterseite ein Schwalbenschwanzprofil zur Verfügung.

Montage an Profilsystemen an der Geräteunterseite Beachten Sie bei der Montage die jeweiligen Anleitungen der Profilsystemhersteller.

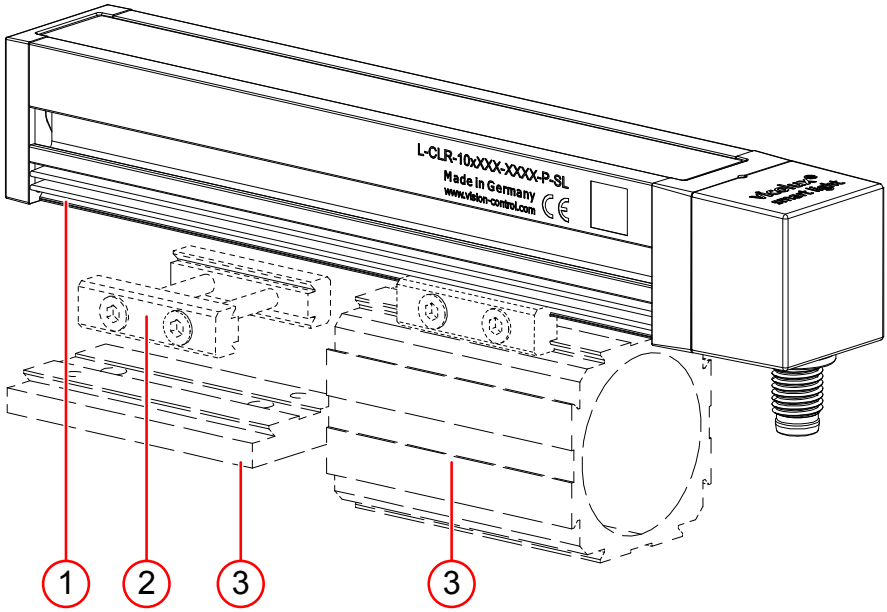

Abb. 10: Montage an Profilsystemen

1 Setzen Sie das Spannelement (2) auf den Schwalbenschwanz (1) der Beleuchtung auf.
2 Setzen Sie den Aussenschwalbenschwanz des zu verbindenden Elements (3) in das Spannelement ein.
3 Schieben Sie die Elemente (2) und (3) in die gewünschte Position.
4 Ziehen Sie die Schrauben des Spannelements (2) fest an.

 © Vision & Control GmbH 2017

6.3 Anschließen

ACHTUNG

Montage- und Anschlussarbeiten nur in abgeschaltetem und spannungslosem Zustand durchführen.

ACHTUNG

Beschädigung der Kabel

- Vorgegebene minimale Biegeradien einhalten.
- Kabel immer mit einer Zugentlastung montieren.
- Kabel entsprechend der Spezifikation (siehe Datenblatt) verwenden.

6.3.1 Anschluss an vicolux smart light Beleuchtungscontroller

ACHTUNG

Zerstörung durch falsches Anschließen und Abklemmen.

- Der vicolux smart light Beleuchtungscontroller ist nicht Hot-Plug-fähig.
- Anschließen oder Abklemmen von Beleuchtungen im laufenden Betrieb kann die Beleuchtungen zerstören.
- Anschließen und Abklemmen von Beleuchtungen nur im ausgeschalteten Zustand des Controllers vornehmen.

vicolux smart light Beleuchtungscontroller sowie Adapterkabel erhalten Sie als Zubehör. *siehe "vicolux smart light Beleuchtungscontroller", Seite 13 siehe "Adapterkabel M8, 4-polig auf DLC-Stecker", Seite 13*

Schließen Sie das Gerät mit Hilfe des M8 Adapterkabels entsprechend der Anschlussbelegung an den vicolux smart light Beleuchtungscontroller an. Beachten Sie hierfür die Gebrauchsanleitung des jeweiligen Beleuchtungscontrollers.

6.3.2 Anschlussbelegung

Schließen Sie das Gerät entsprechend der Anschlussbelegung mit Hilfe des M8 Anschlusssteckers elektrisch an.

Anschlussbelegung

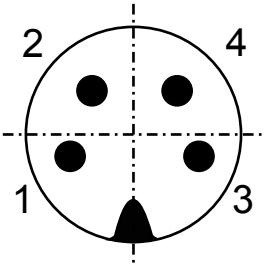

Abb. 11: M8 Stecker, 4-polig

Anschlussschema

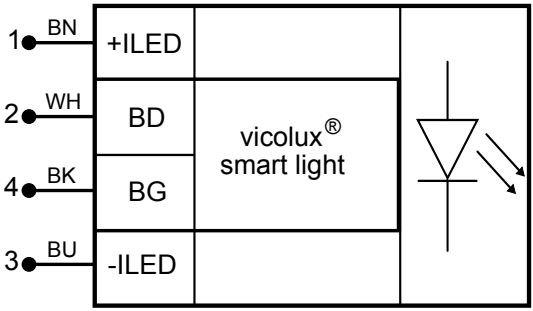

Abb. 12: Anschlussschema

Pin	Aderfarbe	Signal	Beschreibung
1	BN	+ILED	LED-Anode, positiver Stromeingang
2(1)	WH	BD	Data Channel für vicolux smart light Module
3	BU	-ILED	LED-Kathode, negativer Stromeingang
4(1)	BK	BG	Data Channel für vicolux smart light Module

(1) Nur in Verbindung mit vicolux smart light Beleuchtungscontrollern verwenden.

 © Vision & Control GmbH 2017

6.4 Konfiguration

Konfiguration mit vicolux smart light Beleuchtungscontrollern

Bei Verwendung eines vicolux smart light Beleuchtungscontrollers erfolgt die Konfiguration der Beleuchtungen über die Bedienoberfläche *DLC Server Control Center*.

Nähere Informationen entnehmen Sie der Gebrauchsanleitung *DLC Server Control Center*.

7 BETRIEB

⚠ VORSICHT

Physiologische Effekte durch Blitzlichter

- Arbeiten unter Blitzlichtern kann Effekte wie Kopfschmerzen, Übelkeit oder epileptische Anfälle verursachen.
- Blickkontakt zu Blitzlichtern / Stroboskopen vermeiden.
- Schutzbrille tragen.
- Bei bekannt vorliegender Epilepsie nicht im Bereich von Blitzlichtern / Stroboskopen aufhalten oder arbeiten.

⚠ VORSICHT

Beeinträchtigung des Sehvermögens durch Blendung

- Direkten Blickkontakt mit der Beleuchtung und deren Strahlen vermeiden.
- Schutzbrille tragen.
- Nach Blendung vor anderen Tätigkeiten ausreichend Zeit einhalten, um das Sehvermögen an die Umgebungsbeleuchtung anzupassen.

⚠ VORSICHT

Verbrennungsgefahr durch heiße Oberfläche

Das Gerät kann während des Betriebs Gehäusetemperaturen von mehr als 55 °C erreichen.

- Gerät während des Betriebs nicht berühren.
- Gerät vor dem Berühren abkühlen lassen.

 © Vision & Control GmbH 2017

7.1 Betriebsbereitschaft herstellen

ACHTUNG

Die Beleuchtung ist ausschließlich für den Betrieb an geeigneten Controllern vorgesehen. Alle vorgegebenen Parameter müssen eingehalten werden.

Die Beleuchtung wird mit Einschalten des LED-Stromes I_{LED} angeschaltet.

Die Beleuchtung wird durch Ausschalten des LED-Stromes I_{LED} ausgeschaltet.

7.2 Betrieb mit vicolux smart light Beleuchtungscontroller

ACHTUNG

Zerstörung durch falsches Anschließen und Abklemmen.

- Der vicolux smart light Beleuchtungscontroller ist nicht Hot-Plug-fähig.
- Anschließen oder Abklemmen von Beleuchtungen im laufenden Betrieb kann die Beleuchtungen zerstören.
- Anschließen und Abklemmen von Beleuchtungen nur im ausgeschalteten Zustand des Controllers vornehmen.

Die Beleuchtung wird durch den Beleuchtungscontroller eingeschaltet und gesteuert.

Nähere Informationen entnehmen Sie der Gebrauchsanleitung des jeweiligen Beleuchtungscontrollers.

7.3 Betriebsarten

Dauerbetrieb

Legen Sie für den Dauerbetrieb einen Konstantstrom I_{LED} an die Beleuchtung an.

Blitzbetrieb

Legen Sie für den Puls- bzw. Blitzbetrieb Stromimpulse I_{LED} an die Beleuchtung an.

Halten Sie die angegebenen Parameter ein.
siehe "Elektrische Parameter", Seite 18

 © Vision & Control GmbH 2017

8 WARTUNG UND SUPPORT

8.1 Wartung

Das Gerät ist wartungsfrei. Abhängig von der Betriebsumgebung muss es von Verschmutzungen gereinigt werden.

Das Gehäuse kann unter den Bedingungen der angegebenen Schutzklasse gereinigt werden.

Reinigungsmittel dürfen nicht direkt auf das Gehäuse aufgebracht werden und das Gehäuse darf nicht gebadet werden.

Reinigung der Außenseite

- Außenseite mit einem feuchten Tuch reinigen.
- Stärkere Verschmutzungen mit einem für eloxiertes Aluminium zugelassenen Reinigungsmittel entfernen. Dabei die Gebrauchsanleitung des Reinigungsmittels beachten.
- Die Steckverbinder müssen sauber und trocken sein, bevor das Gerät angeschlossen und in Betrieb genommen wird.

Reinigung des Glases

- Zur Reinigung ein weiches und sauberes Tuch verwenden.
- Die Abdeckung darf nur mit einem für Glas zugelassenen Reinigungsmittel gereinigt werden. Dazu die Gebrauchsanleitung des Reinigungsmittels beachten.

Reinigung durch Hersteller

Das Gerät kann zur Reinigung (gegen Entgelt) an den Hersteller gesandt werden. Wenden Sie sich dazu an unseren Technischen Support.

8.2 Support

Technischer Support

Wenn Sie technische Fragen zu unseren Produkten haben, wenden Sie sich an unseren technischen Support.

Wir stehen Ihnen gern zur Verfügung:

Montag bis Donnerstag 8.00 - 17.00 Uhr und Freitag 8.00 - 15.00 Uhr.

Vision & Control GmbH

Mittelbergstraße 16

98527 Suhl, Deutschland

Telefon: +49 (0) 3681 7974-11

www.vision-control.com

Defekt des Gerätes

Bei Defekt des Gerätes sind Reparatur oder Austausch seitens des Herstellers möglich. Wenden Sie sich dazu an Ihren örtlichen Vertriebspartner oder unseren technischen Support.

 © Vision & Control GmbH 2017

9 ENTSORGUNG

Gerät, Zubehör und Verpackungsmaterial müssen einer umweltgerechten Wiederverwertung zugeführt werden.

Elektrogeräte und -werkzeuge nicht in den Hausmüll werfen!

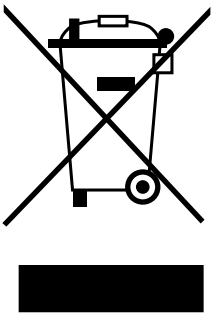

Gemäß der europäischen Richtlinie 2012/19/EU über Elektro- und Elektronik-Altgeräte und deren Umsetzung in nationales Recht müssen nicht mehr gebrauchsfähige Elektrogeräte getrennt gesammelt und einer umweltgerechten Wiederverwertung zugeführt werden.

Die Entsorgung, auch von Einzelteilen, hat grundsätzlich umweltgerecht, das heißt nach den gültigen gesetzlichen Bestimmungen, zu erfolgen.

Für eine fachgerechte Entsorgung der Altgeräte erkundigen Sie sich beim Hersteller, bei Ihrem örtlichen Fachhändler oder der entsprechenden nationalen Behörde.

Die elektrischen / elektronischen Bauteile sind einem spezialisierten Recyclingbetrieb zuzuführen oder zur fachgerechten Entsorgung an den Hersteller zu senden.

10 EU-KONFORMITÄTSERKLÄRUNG

CE

Vision & Control GmbH
Mittelbergstraße 16
D-98527 Suhl, Germany
Bevollmächtigter: Dr. Jürgen Geffe, Geschäftsführer

Wir, die Vision & Control GmbH Suhl, erklären, dass das nachfolgend beschriebene Produkt

– Bezeichnung: L-CLR-10x60-R633-P-SL
– Bestell-Nr.: 1-05-005

in Übereinstimmung mit folgenden Normen und normativen Dokumenten hergestellt wurde:

- 2014/30/EU - Elektromagnetische Verträglichkeit (EMV-Richtlinie)
- DIN EN 61000-6-2:2005 - Elektromagnetische Verträglichkeit (EMV) - Störfestigkeit für Industriebereiche
- DIN EN 61326-1:2006 - Elektrische Mess-, Steuer-, Regel- und Laborgeräte - EMV-Anforderungen
- DIN EN 62471:2009-03 / EN 62471:2008 - Photobiologische Sicherheit von Lampen und Lampensystemen

Das oben beschriebene Produkt erfüllt die Vorschriften der Richtlinie 2011/65/EU (RoHS) des Europäischen Parlaments und des Rates vom 8. Juni 2011 zur Beschränkung der Verwendung bestimmter gefährlicher Stoffe in Elektro- und Elektronikgeräten.

Suhl, 22.08.2016

Dr. Jürgen Geffe

Geschäftsführer

 © Vision & Control GmbH 2017

Vision & Control GmbH
Mittelbergstraße 16
98527 Suhl, Deutschland
Telefon: +49 (0) 3681 7974-0
Telefax: +49 (0) 3681 7974-33
www.vision-control.com

Management System
ISO 9001:2008

www.tuv.com
ID 1100003008